1. Jedna bilježnica ima debljinu 4 cm, a debljina jednog lista iznosi 0,2 cm. Koliko listova ima ova bilježnica?
2. Na olovci duljine 3 cm, namotano je jedan do drugog 50 navoja žice. Odredite debljinu žice namotane na olovku .
3. Čovjek je načinio 52 koraka. Duljina jednog njegovog koraka je 70 cm. Koliki je put prešao čovjek nakon 52 koraka? Put izrazi u cm, dm i m.
4. Pretvori :
   a) 5 m = _____ cm b) 4 km = _____ mm
   c) 3 dm^2 = _____ cm^2 d) 325 dm^3 =_____ cm^3
   e) 42 mm^3= _____ dm^3 f) 45 kg = _____ g
   g) 25 cL = _____ L H) 25350 g = _____ kg
5. Pretvori :
   a) 5 dm = _____mm b) 4 dag = _____g
   c) 3 m^2 = _____dm^2 d) 450 dL = _____ L
   e) 42 dm^3= _____cm^3 f) 5 km^3 = _____ m^3
6. Pretvori:
   a) 504 mm = _____ dm b) 354 cm^3 = _____ dm^3
   c) 83 mm^2 = _____ m^2 d) 4589200 mm^3=_____ dm^3
   e) 6502 kg = _____ t f) 350 g = _____ kg
7. Kutija šibica je otprilike dimenzija 50mm x 35mm x 13mm.
   a) Koliki je njezin obujam u kubičnim milimetrima?
   b) Izrazite taj obujam u kubičnim centimetrima, te u kubičnim metrima.
8. U menzuri se nalazi 32 mL neke tekućine. U menzuru uronimo 7 željeznih kuglica. Tekućina se u menzuri podigla do oznake 60 mL. Koliki je obujam jedne željezne kuglice?
9. Koliki je obujam vode u kojoj se nalazi voda ako je masa posude i vode 45 kg, a masa same posude 3 kg?
10. Učenici su mjerili duljinu brida kocke i dobili su slijedeće podatke: 31.5 cm, 31.2 cm i 3.24 dm. Kolika je srednja duljina brida kocke? Kolika mu je duljina u metrima?
11. Tijelo mase 89 kg ima obujam 10 dm3 . Kolika je gustoća materijala od kojeg je načinjeno i o kojem se materijalu radi?
12. Kocka duljine brida 20 cm načinjena je od aluminija. Masa kocke je 2 160 g. Gustoća aluminija je 2 700 kg/m3. Je li kocka puna ili šuplja?
13. Želimo asfaltirati ulicu. Ako je ulica duga 300 m, a široka 2,5 m koliko kvadratnih metara treba asfalta?
14. Izračunajmo obujam sobe kojoj je duljina 7 m, širina 4 m a visina 5 m.
15. U menzuri A nalazi se određena količina vode. Menzuri smo dodali jos vode. Pogledaj sliku B i odgovori: Koliko smo vode nadolili u menzuru A?

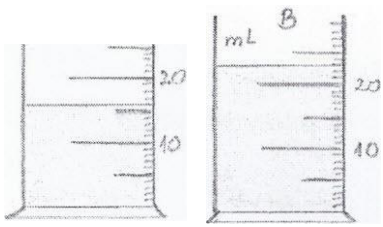

16. Odredi obujam tijela uronjenog u tekućinu predočenog na slici.

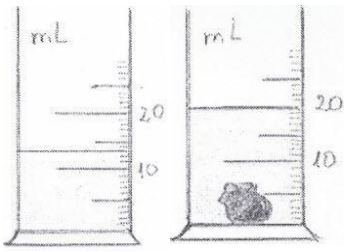

17. Prema položaju kuglica zaključi koja je kuglica od stiropora, koja od željeza, a koja od drveta i objasni zašto?

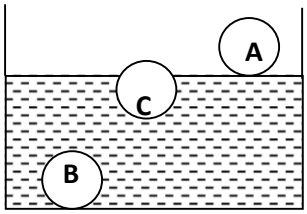

18. Koliko je potrebno kvadratnih pločica duljine brida 20 cm da bismo njima potpuno popločili pod prostorije duljine 6 m i širine 4 m?

19. Tlocrt jednostavne vikendice predočen je na slici.
Odredite ploštinu:
   a. najveće prostorije (A_1),
   b. najmanje prostorije (A_2),
   c. cijele zgrade (A).

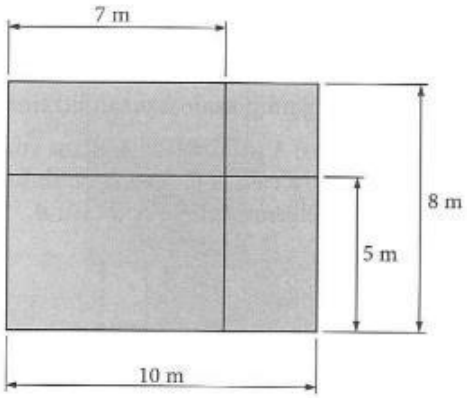

20. Razina vode u nekoj menzuri je kod oznake 8 cm^3. U vodu uspemo 50 jednakih čeličnih kuglica, pa se njezina razina podigne do oznake 11 cm^3. Koliki je obujam jedne kuglice?

21. Odredi obujam tijela uronjenog u tekućinu predočenog na slici.

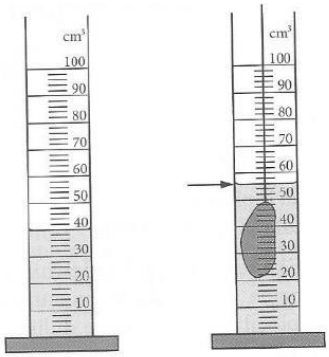

22. Učionica je dugačka 12 metara i široka 5 metra .
   a) Kolika je ploština učionice?
   b) Koliko je potrebno pločica u obliku kvadrata stranice 2 decimetra za popločavanje učionice?

23. Kuhinja ima oblik kvadrata stranice 3 metra.
   a) Kolika je ploština kuhinje ?
   b) Koliko je potrebno pločica duljine 3 dm i širine 2 dm za popločavanje kuhinje ?

24. Tijelo mase 56 grama ima obujam 5 cm^3. Od kojeg materijala je tijelo napravljeno? Gustoće nekih materijala :

25. Kolika je masa drvenog kvadra dužine 3 dm, širine 2dm i visine 1 dm, ako je gustoća drveta 0,75 g/cm^3 ?

26. Kolika je masa željeznog kipa obujma 4 dm^3 ako je gustoća željeza 7,8 g / cm^3 ?

27. Koliki je obujam tijela uronjenog u menzuru (slika)?

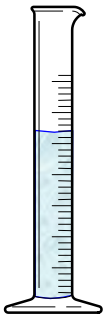

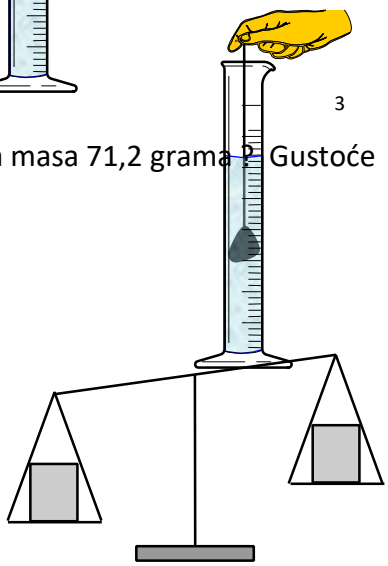

28. Od kojeg materijala je napravljena kocka brida 2 cm ako je njezina masa 71,2 grama ? Gustoće nekih materijala :

a) željezo □ = 7,8 g / cm^3

b) bakar □ = 8,9 g / cm^3

29. Na vagi jednakih krakova nalaze se tijela A i B. Jednakih su obujmova. Promatrajući sliku odredi koje tijelo ima veću masu? Objasni zašto!

30. Tijela sa slike imaju jednake mase. Najveću gustoću ima koje tijelo? Objasni zašto!

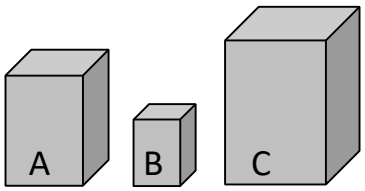

31. Tri kocke jednakog obujma izrađene su od različitih materijala, jedna od željeza, druga od drveta i treća od kamena. Uspoređivanje masa po dvije kocke dalo je rezultat kakav je prikazan na slici. Odredite iz slike od kojeg je materijala koja kocka načinjena

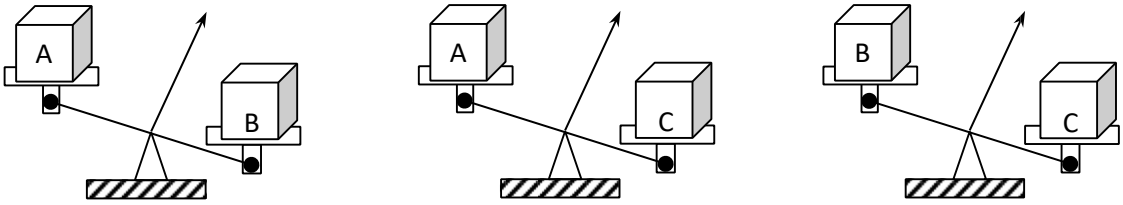

32. Obujam nekog tijela je 2 cm^3 , a na vagi mu je izmjerena masa 5,4 g. Kolika je gustoća tvari od koje je to tijelo izrađeno u kg/m^3?

33. Akvarij ima oblik kvadra obujma 25 l i masu 2 kg.. U njega se stavi kamen obujma 4 dm^3 i ulije vodu do pola, gustoća kamena je 2,5 g/cm^3. Ivica može nositi najviše 20 kg. Može li nositi ovaj akvarij ako je napunjen od pola?

34. Koliko je posuda od 1,5 L potrebno kako bi spremili 25,5 kg petroleja u njih ako je gustoća petroleja $\rho = 0{,}85\ g/cm^3$?

35. Tijekom noći napadalo je 10 cm snijega mase 1t na ravni krov Anine garaže. Ploština krova je $15m^2$. Kolika je gustoća snijega?